SEZNAM PŘÍLOH

101 PŮDORYS 1.PP _ STÁVAJÍCÍ STAV A BOURACÍ PRÁCE
102 PŮDORYS 1.NP _ STÁVAJÍCÍ STAV A BOURACÍ PRÁCE
103 PŮDORYS 2.NP _ STÁVAJÍCÍ STAV A BOURACÍ PRÁCE
104 PŮDORYS STŘECHY _ STÁVAJÍCÍ STAV A BOURACÍ PRÁCE
105 ŘEZ PODÉLNÝ A–A _ STÁVAJÍCÍ STAV A BOURACÍ PRÁCE
106 ŘEZ PŘÍČNÝ B–B _ STÁVAJÍCÍ STAV A BOURACÍ PRÁCE
107 ŘEZ PŘÍČNÝ C–C _ STÁVAJÍCÍ STAV A BOURACÍ PRÁCE
108 POHLEDY _ STÁVAJÍCÍ STAV A BOURACÍ PRÁCE
109 PŮDORYS 1.PP _ NOVÝ STAV
110 PŮDORYS 1.NP _ NOVÝ STAV
111 PŮDORYS 2.NP A STŘECHY _ NOVÝ STAV
112 ŘEZ PODÉLNÝ A–A _ NOVÝ STAV
113 ŘEZ PŘÍČNÝ B–B _ NOVÝ STAV
114 ŘEZ PŘÍČNÝ C–C ; D–D_ NOVÝ STAV
115 POHLEDY _ NOVÝ STAV
116 SKLADBY PODLAHOVÝCH KONSTRUKCÍ
117 SKLADBY FASÁD A STŘEŠNÍCH KONSTRUKCÍ
118 SKLADBY PODHLEDOVÝCH KONSTRUKCÍ
119 VÝPIS PSV – OBVODOVÝ PLÁŠŤ
120 VÝPIS PSV – VNITŘNÍ AL KONSTRUKCE
121 VÝPIS PSV – VNITŘNÍ DVEŘE POŽÁRNÍ, HASIČÁKY, HYDRANTY
122 VÝPIS PSV – VNITŘNÍ DVEŘE
123 VÝPIS PSV – ZÁMEČNICKÉ VÝROBKY
124 VÝPIS PSV – DILATACE
125 VÝPIS PSV – KLEMPÍŘSKÉ VÝROBKY
126 PODHLEDY PŮDORYS 1.NP
127 ZÁCHYTNÝ SYSTÉM NA STŘEŠE
128 ZDVIHACÍ PLOŠINA V ODBAVOVACÍ HALE
129 OPRAVA WC V HALE
130 OPLOCENÍ

±0,000=226,85 m.n.m=1.NP

S

KOHL ARCHITEKTI
28. ŘÍJNA 960/178, 70900 OSTRAVA 1
WWW.KOHLARCHITEKTI.CZ TEL.1: 777-334088
labuzik@kohlarchitekti.cz TEL.2: 774-334088

Stavba:	KARVINÁ ON – REKONSTRUKCE ČÁSTI VÝPRAVNÍ BUDOVY
Objekt:	SEVERNÍ ČÁST VÝPRAVNÍ BUDOVY
Část:	D2.2_POZEMNÍ STAVEBNÍ OBJEKTY 100_STAVBA
Výkres:	VÝPIS PSV – VNITŘNÍ AL KONSTRUKCE
Místo stavby:	ŽELEZNIČNÍ STANICE KARVINÁ NÁDRAŽNÍ 695/7, 73301 KARVINÁ – FRYŠTÁT
Objednatel stavby:	SPRÁVA ŽELEZNIC, STÁTNÍ ORGANIZACE DLÁŽDĚNÁ 1003/7, 110 00 PRAHA 1 – NOVÉ MĚSTO
Autor:	ING.ARCH.DANIEL LABUZÍK
Odpov.proj.	ING.ARCH.DANIEL LABUZÍK
Kreslil:	YVETTA ROHALOVÁ
Formát:	6 A4
Datum:	06/2021
Měřítko:	1:50
Zakázka:	1167_NÁDRAŽÍ KARVINÁ
Stupeň:	DOKUMENTACE PRO POVOLENÍ A PROVEDENÍ STAVBY

Číslo kopie:	Číslo výkresu:
	SO 01 120

SPECIFIKACE VNITŘNÍCH AL-VÝPLNÍ

POPIS:
– HLINÍKOVÝ SYSTÉM URČENÝ K VÝROBĚ KONSTRUKCÍ NEVYŽADUJÍCÍCH TEPELNOU IZOLACI: K-CE DĚLÍCÍCH PŘÍČEK, OKEN, DVEŘÍ.

SPECIFIKACE:
KONSTRUKČNÍ HLOUBKA OKENNÍCH PROFILŮ ČINÍ 45MM(RÁM) A 54MM(KŘÍDLO), U DVEŘNÍCH PROFILŮ 45 MM(RÁM) A 45 MM(KŘÍDLO). TAKTO NAVRŽENÉ HLOUBKY PROFILŮ RÁMŮ A PROFILŮ KŘÍDEL VYVOLÁVAJÍ PŘI ZAVŘENÍ Z VNĚJŠÍ STRANY EFEKT JEDNÉ PLOCHY – V PŘÍPADĚ OKEN A EFEKT SLÍCOVANÝCH PLOCH KŘÍDLA A RÁMU – V PŘÍPADĚ DVEŘÍ. TVAR PROFILŮ UMOŽŇUJE ZÍSKAT ÚZKÉ A PEVNÉ KONSTRUKCE OKEN A DVEŘÍ.

CHARAKTERISTICKÉ VLASTNOSTI:
TVÁRNOST
- MOŽNOST POUŽITÍ JAKÉHOKOLIV TYPU SKLA A JAKÉKOLIV TLOUŠŤKY, MOŽNOST OHÝBÁNÍ AL-PROFILŮ

ZASKLENÍ
- BEZPEČNÉ SKLO – DLE SOUHRNNÉ TECHNICKÉ SPECIFIKACE ZASKLENÍ

TĚSNOST
- TĚSNĚNÍ ZE SYNTETICKÉHO KAUČUKU EPDM, EFEKTIVNÍ VENTILACE

KOVÁNÍ
- DVEŘNÍ PANTY 3-DÍLNÉ, RAL 7024
- KLIKA: NEREZ, S VRATNOU PRUŽINOU
- ZÁMEK: JEDNOBODOVÝ ZÁPADKOVO-ZÁSUVKOVÝ
- DVEŘNÍ PRÁH: PRÁH SYSTÉMOVÝ, Hmax=20 MM

SAMOZAVÍRAČ
- PRO DVEŘE BEZ POŽÁRNÍ ODOLNOSTI
- VIDITELNÝ, S HORNÍ MONTÁŽÍ NA DVEŘNÍ KŘÍDLO, S LOMENÝM RAMÍNKEM, SÍLA NASTAVITELNÁ DLE HMOTNOSTI DVEŘÍ, POMALÉ DOVÍRÁNÍ DVEŘÍ, RAL DLE BARVY KŘÍDLA.
- S HORNÍ MONTÁŽÍ PRO TĚŽKÉ PROVOZY, POUZE U VYBRANÝCH DVEŘÍ – DLE SPECIFIKACE U JEDNOTLIVÝCH VÝROBKŮ

STAVĚČ
- MECHANICKÝ, MONTÁŽ NA DVEŘNÍ KŘÍDLO, PRO JEDNOKŘÍDLOVÉ I DVOUKŘÍDLOVÉ DVEŘE, RAL DLE BARVY KŘÍDLA.

ZARÁŽKA DO PODLAHY
- MATERIÁL, POZICE A TVAR-NA STAVBĚ, DLE ARCHITEKTA

TECHNICKÁ SPECIFIKACE ZASKLENÍ

A. TECHNICKÁ SPECIFIKACE PROSKLENÍ VNITŘNÍCH HLINÍKOVÝCH VÝPLNÍ SKLEM BEZPEČNÝM – LEPENÝM

SKLO: VSG 66.2, ČIRÉ.
SLOŽENÍ VRSTEV KONZULTOVAT S DODAVATELEM !!!

POL.	POPIS	PODLAŽÍ 1.PP	PODLAŽÍ 1.NP	L P	CELK. KS	
1AL 1S.37	POHLED ZOBRAZENÍ ZE STRANY ZÁVĚSŮ, DVEŘE LEVÉ 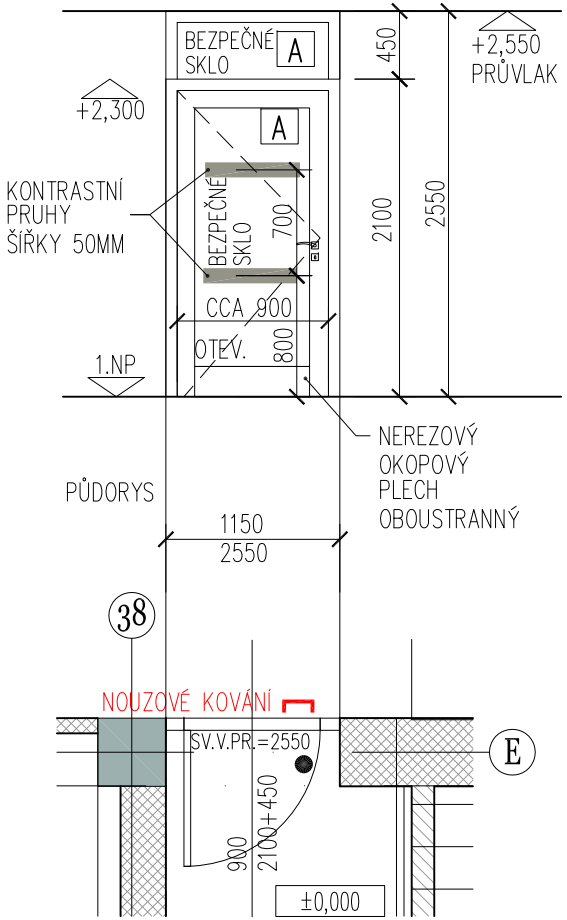 	PROSKLENÉ HLINÍKOVÉ DVEŘE S NADSVĚTLÍKEM, OSAZENY DO OTVORU 1150x2550 MM, S OTEVÍRAVÝMI JEDNOKŘÍDLOVÝMI DVEŘMI LEVÝMI, JMENOVITÁ VELIKOST DVEŘÍ CCA 900x 2100 MM DVEŘNÍ KŘÍDLO: HLINÍKOVÝ PROFIL URČENÝ K VÝROBĚ KONSTRUKCÍ NEVYŽADUJÍCÍCH TEPELNOU IZOLACI (DLE SOUHRNNÉ ÚVODNÍ SPECIFIKACE) ZÁRUBEŇ: ZÁRUBEŇ SYSTÉMOVÁ – DODÁVKA DVEŘÍ VČETNĚ ZÁRUBNĚ (DLE SOUHRNNÉ ÚVODNÍ SPECIFIKACE) KOVÁNÍ: NEREZOVÝ KARTÁČOVANÝ POVRCH ((DLE SOUHRNNÉ ÚVODNÍ SPECIFIKACE) KLIKY: NEREZOVÉ, S HLADKÝM KRUHOVÝM PRŮŘEZEM ROZETY: NEREZOVÉ, ČTVERCOVÉ ZÁMEK: DVEŘE BUDOU VYBAVENY OBOUSTRANNÝM ZÁMKEM S CYLINDRICKOU VLOŽKOU, S MOŽNOSTÍ OTEVŘENÍ DVEŘÍ GENERÁLNÍM KLÍČEM. PRÁH: DVEŘE NÍZKÝM PRAHEM BARVA RÁMŮ A KŘÍDEL: OBOUSTRANNĚ RAL 7024 OKOPOVÝ PLECH: OBOUSTRANNÝ, NEREZOVÝ, H=200MM ZASKLENÍ: DLE SCHÉMATU A DLE POPISU V ÚVODNÍ SPECIFIKACI ZASKLENÍ (DVEŘE I NADSVĚTLÍK BUDOU ZASKLENY SKLEM LEPENÝM BEZPEČNÝM) SAMOZAVÍRAČ: DLE ÚVODNÍ SPECIFIKACE STAVĚČ: DLE ÚVODNÍ SPECIFIKACE – NOUZOVÉ KOVÁNÍ – GENERÁLNÍ KLÍČ – SAMOZAVÍRAČ – STAVĚČ DVEŘNÍHO KŘÍDLA	–	1		1	PŘECHODOVÁ LIŠTA: BUDE OSAZENA NA PODÉLNOU OSU DVEŘÍ PROSKLENÉ DVEŘNÍ KŘÍDLO BUDE VE VÝŠCE 800–1000MM A ZÁROVEŇ VE VÝŠCE 1400–1600MM KONTRASTNĚ OZNAČENO PRUHEM ŠÍŘKY 50MM.

POL.	POPIS	PODLAŽÍ 1.PP	PODLAŽÍ 1.NP	L P	CELK. KS	
2AL 1S.19	POHLED ZOBRAZENÍ ZE STRANY ZÁVĚSŮ, DVEŘE LEVÉ PROSKLENÉ HLINÍKOVÉ DVEŘE S NADSVĚTLÍKEM, OSAZENY DO OTVORU 1150x2550 MM, S OTEVÍRAVÝMI JEDNOKŘÍDLOVÝMI DVEŘMI LEVÝMI, JMENOVITÁ VELIKOST DVEŘÍ CCA 900x2100 MM DVEŘNÍ KŘÍDLO: HLINÍKOVÝ PROFIL URČENÝ K VÝROBĚ KONSTRUKCÍ NEVYŽADUJÍCÍCH TEPELNOU IZOLACI (DLE SOUHRNNÉ ÚVODNÍ SPECIFIKACE) ZÁRUBEŇ: ZÁRUBEŇ SYSTÉMOVÁ – DODÁVKA DVEŘÍ VČETNĚ ZÁRUBNĚ (DLE SOUHRNNÉ ÚVODNÍ SPECIFIKACE) KOVÁNÍ: NEREZOVÝ KARTÁČOVANÝ POVRCH ((DLE SOUHRNNÉ ÚVODNÍ SPECIFIKACE) KLIKY: NEREZOVÉ, S HLADKÝM KRUHOVÝM PRŮŘEZEM ROZETY: NEREZOVÉ, ČTVERCOVÉ ZÁMEK: DVEŘE BUDOU VYBAVENY OBOUSTRANNÝM ZÁMKEM S CYLINDRICKOU VLOŽKOU, S MOŽNOSTÍ OTEVŘENÍ DVEŘÍ GENERÁLNÍM KLÍČEM. PRÁH: DVEŘE S NÍZKÝM PRAHEM BARVA RÁMŮ A KŘÍDEL: OBOUSTRANNĚ RAL 7024 OKOPOVÝ PLECH: OBOUSTRANNÝ, NEREZOVÝ, H=200MM ZASKLENÍ: DLE SCHÉMATU A DLE POPISU V ÚVODNÍ SPECIFIKACI ZASKLENÍ (DVEŘE I NADSVĚTLÍK BUDOU ZASKLENY SKLEM LEPENÝM BEZPEČNÝM) SAMOZAVÍRAČ: DLE ÚVODNÍ SPECIFIKACE STAVĚČ: DLE ÚVODNÍ SPECIFIKACE – NOUZOVÉ KOVÁNÍ – GENERÁLNÍ KLÍČ – SAMOZAVÍRAČ – STAVĚČ DVEŘNÍHO KŘÍDLA	–	1		1	PŘECHODOVÁ LIŠTA: BUDE OSAZENA NA PODÉLNOU OSU DVEŘÍ PROSKLENÉ DVEŘNÍ KŘÍDLO BUDE VE VÝŠCE 800–1000MM A ZÁROVEŇ VE VÝŠCE 1400–1600MM KONTRASTNĚ OZNAČENO PRUHEM ŠÍŘKY 50MM.

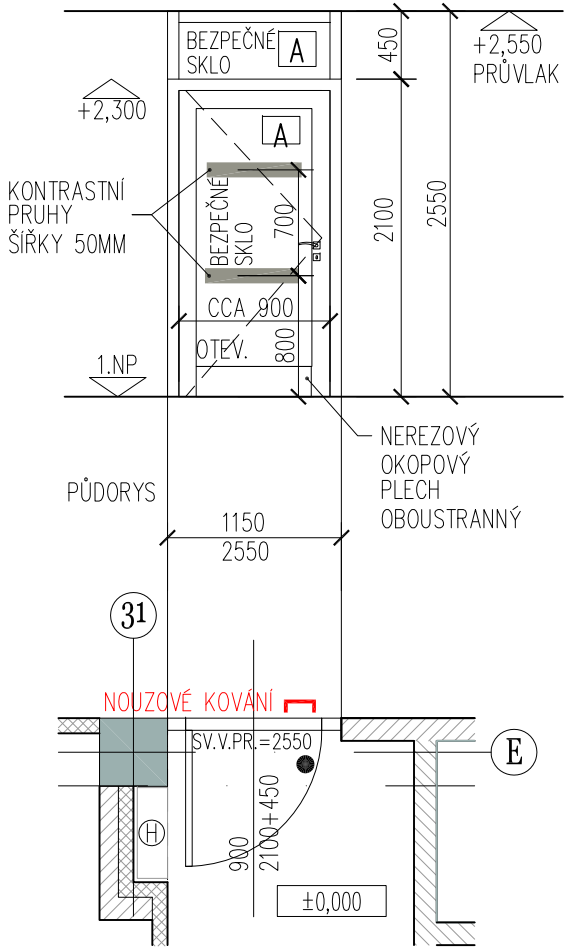

POL.	POPIS	PODLAŽÍ 1.PP	PODLAŽÍ 1.NP	L P	CELK. KS
3AL 1C.16	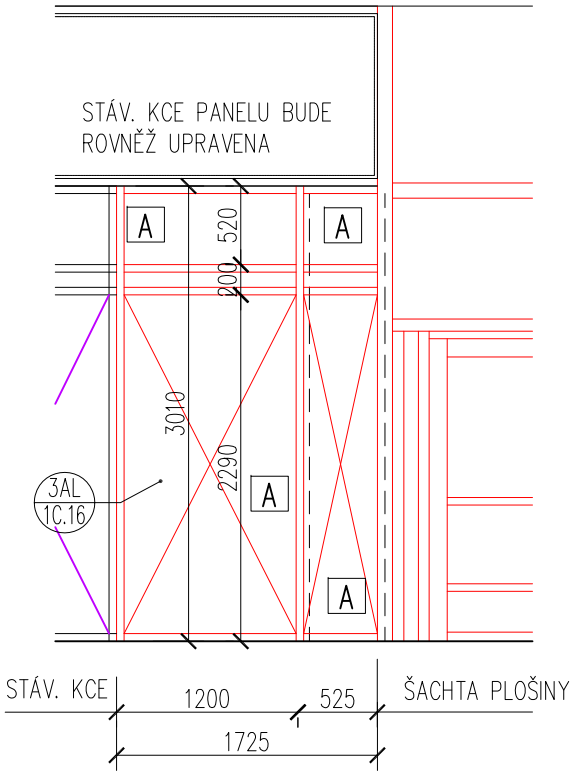 PROSKLENÁ HLINÍKOVÁ STĚNA S NADSVĚTLÍKEM, OSAZENY DO OTVORU CCA 1725x3010 MM, NAVAZUJÍCÍ NA STÁVAJÍCÍ PROSKLENOU STĚNU INFO CENTRA A BUDOUCÍ PROSKLENOU ŠACHTU PRO PLOŠINU DĚLĚNÍ PROSKLENÉ KCE BUDE UZPŮSOBENO STÁVAJÍCÍM NAVAZUJÍCÍM PROSKLENÝM KONSTRUKCÍM PROFILACE KONSTRUKČNÍCH AL PRVKŮ ROVNĚŽ DTTO STÁVAJÍCÍ HLINÍKOVÉ PROFILY URČENY K VÝROBĚ KONSTRUKCÍ NEVYŽADUJÍCÍCH TEPELNOU IZOLACI (DLE SOUHRNNÉ ÚVODNÍ SPECIFIKACE) JEDNÁ SE O VNITŘNÍ KCE BARVA RÁMŮ: OBOUSTRANNĚ RAL DLE STÁVAJÍCÍCH KCÍ ASI RAL 9006 ZASKLENÍ: DLE SCHÉMATU A DLE STÁVAJÍCÍCH KCÍ, MUSÍ SPLŇOVAT POŽADAVKY NA SKLO BEZPEČNÉ DANÝCH ROZMĚRŮ. SKLA BUDOU OPATŘENY BAREVNÝMI POLEPY DLE STÁVAJÍCÍCH NADSVĚTLÍK: BUDE ROVNĚŽ OPATŘEN DESKOU V MATERIÁLU I BARVĚ SHODNÉ S PŮVODNÍKCÍ	–	1		1

POL.	POPIS	PODLAŽÍ 1.PP	PODLAŽÍ 1.NP	L P	CELK. KS
4AL 1J.16	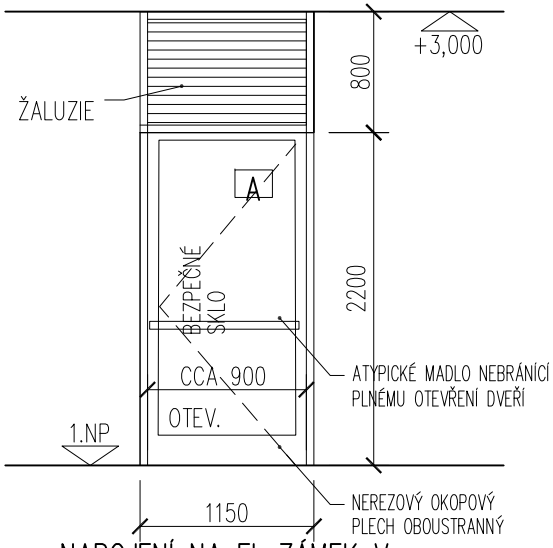 NAPOJENÍ NA EL ZÁMEK V SOUČINNOSTI ČÁSTÍ 650_SLP KOMPLETNÍ DODÁVKA VČ. KOTEVNÍHO MATERIÁLU A MONTÁŽE. PROSKLENÁ HLINÍKOVÁ STĚNA S NADSVĚTLÍKEM, OSAZENY DO OTVORU CCA 1150x3000MM, NAVAZUJÍCÍ NA STÁVAJÍCÍ PROSKLENOU STĚNU STÁVAJÍCÍCH VEŘEJNÝCH WC V ODBAVOVACÍ HALE DVEŘE VEL. CCA 900x2200 PRAVÉ, OTVÍRAVÉ DO ODBAVOVACÍ HALY Z VNITŘNÍ STRANY VODOROVNÉ MADLO V. 900MM Z VNĚJŠÍ STRANY VODOROVNÉ MADLO ATYPICKÉ, ABY NEBRÁNILO OTVÍRANÍ DVEŘÍ V PLNÉM ROZSAHU DĚLENÍ PROSKLENÉ KCE BUDE UZPŮSOBENO STÁVAJÍCÍM NAVAZUJÍCÍM PROSKLENÝM KONSTRUKCÍM PROFILACE KONSTRUKČNÍCH AL PRVKŮ ROVNĚŽ DTTO STÁVAJÍCÍ HLINÍKOVÉ PROFILY URČENY K VÝROBĚ KONSTRUKCÍ NEVYŽADUJÍCÍCH TEPELNOU IZOLACI (DLE SOUHRNNÉ ÚVODNÍ SPECIFIKACE) JEDNÁ SE O VNITŘNÍ KCE BARVA RÁMŮ: OBOUSTRANNĚ RAL DLE STÁVAJÍCÍCH KCÍ ASI RAL 9006 ZASKLENÍ: DLE SCHÉMATU A DLE STÁVAJÍCÍCH KCÍ, MUSÍ SPLŇOVAT POŽADAVKY NA SKLO BEZPEČNÉ DANÝCH ROZMĚRŮ, PÍSKOVANÉ. SKLA BUDOU OPATŘENY BAREVNÝMI POLEPY DLE STÁVAJÍCÍCH DVEŘE OPATŘENY ZPOMALUJÍCÍM SAMOZAVÍRAČEM VHODNÝM PRO IMOBILNÍ WC ZÁMEK DVĚŘÍ OPATŘEN ZÁMKEM NA EURO KLÍČ DVEŘE NA ELEKTRO ZÁMEK PRO NAPOJENÍ NA MINCOVNÍK (SPECIFIKACE VIZ. V.Č. 129-7) NADSVĚTLÍK: BUDE Z POHLEDOVÉ STRANY HALY OPATŘEN LAMELAMI SHODNÝMI S PŮVODNÍ KCÍ. **CÍLOVÁ TABULE** TABULE JEDNOŘÁDKOVÁ, HLINÍKOVÁ KOTVENA NA DVEŘNÍ KŘÍDLO. PROVEDENÍ DLE "GRAFICKÉHO MANUÁLU JEDNOTNÉHO ORIENTAČNÍHO SYSTÉMU SPRÁVY ŽELEZNIČNÍ DOPRAVNÍ CESTY, STÁTNÍ ORGANIZACE" - VYDÁNÍ01/2021 **TECHNICKÉ POŽADAVKY** PROVEDENÍ NOSNÝCH A NENOSNÝCH KONSTRUKCÍ DLE ČLÁNKU 4. AŽ 4.7 GRAFICKÉHO MANUÁLU JEDNOTNÉHO ORIENTAČNÍHO SYSTÉMU SPRÁVY ŽELEZNIČNÍ DOPRAVNÍ CESTY, STÁTNÍ ORGANIZACE" - VYDÁNÍ ČERVENEC 2018 **PODKLADNÍ PLECH P1 HLINÍK 240 X 240 ZHOTOVITEL VYPRACUJE VÝROBNÍ DOKUMENTACI K ODSOUHLASENÍ INVESTOREM PŘED ZAHÁJENÍM VÝROBY!**	–	1		1

POL.	POPIS	PODLAŽÍ 1.PP	PODLAŽÍ 1.NP	L P	CELK. KS
5AL 1J.20	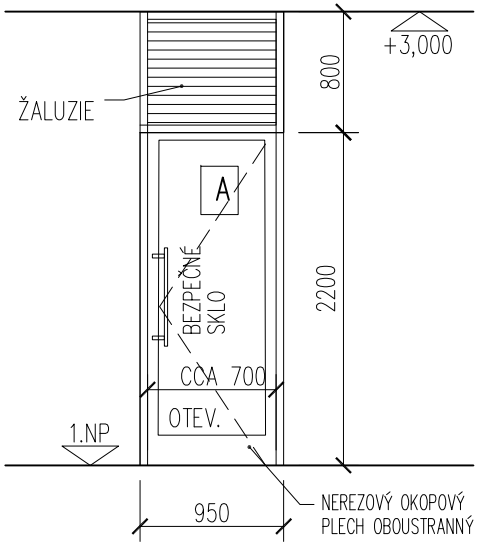 **NAPOJENÍ NA EL ZÁMEK V SOUČINNOSTI ČÁSTÍ 650_SLP** PROSKLENÁ HLINÍKOVÁ STĚNA S NADSVĚTLÍKEM, OSAZENY DO OTVORU CCA 950x3000MM, NAVAZUJÍCÍ NA STÁVAJÍCÍ PROSKLENOU STĚNU STÁVAJÍCÍCH VEŘEJNÝCH WC V ODBAVOVACÍ HALE DVEŘE VEL. CCA 900x2200 LEVÉ, OTVÍRAVÉ DO WC Z VNITŘNÍ STRANY KLIKA Z VNĚJŠÍ STRANY SVISLÉ MADLO DL. 700MM DĚLENÍ PROSKLENÉ KCE BUDE UZPŮSOBENO STÁVAJÍCÍM NAVAZUJÍCÍM PROSKLENÝM KONSTRUKCÍM PROFILACE KONSTRUKČNÍCH AL PRVKŮ ROVNĚŽ DTTO STÁVAJÍCÍ HLINÍKOVÉ PROFILY URČENY K VÝROBĚ KONSTRUKCÍ NEVYŽADUJÍCÍCH TEPELNOU IZOLACI (DLE SOUHRNNÉ ÚVODNÍ SPECIFIKACE) JEDNÁ SE O VNITŘNÍ KCE BARVA RÁMŮ: OBOUSTRANNĚ RAL DLE STÁVAJÍCÍCH KCÍ ASI RAL 9006 ZASKLENÍ: DLE SCHÉMATU A DLE STÁVAJÍCÍCH KCÍ, MUSÍ SPLŇOVAT POŽADAVKY NA SKLO BEZPEČNÉ DANÝCH ROZMĚRŮ, PÍSKOVANÉ. SKLA BUDOU OPATŘENY BAREVNÝMI POLEPY DLE STÁVAJÍCÍCH DVEŘE OPATŘENY SAMOZAVÍRAČEM ZÁMEK DVĚŘÍ DVEŘE NA ELEKTRO ZÁMEK PRO NAPOJENÍ NA MINCOVNÍK (SPECIFIKACE VIZ. V.Č. 129-7) NADSVĚTLÍK: BUDE Z POHLEDOVÉ STRANY HALY OPATŘEN LAMELAMI SHODNÝMI S PŮVODNÍ KCÍ. **CÍLOVÁ TABULE** TABULE JEDNOŘÁDKOVÁ, HLINÍKOVÁ KOTVENA NA DVEŘNÍ KŘÍDLO. PROVEDENÍ DLE "GRAFICKÉHO MANUÁLU JEDNOTNÉHO ORIENTAČNÍHO SYSTÉMU SPRÁVY ŽELEZNIČNÍ DOPRAVNÍ CESTY, STÁTNÍ ORGANIZACE" - VYDÁNÍ 01/2021 **TECHNICKÉ POŽADAVKY** PROVEDENÍ NOSNÝCH A NENOSNÝCH KONSTRUKCÍ DLE ČLÁNKU 4. AŽ 4.7 GRAFICKÉHO MANUÁLU JEDNOTNÉHO ORIENTAČNÍHO SYSTÉMU SPRÁVY ŽELEZNIČNÍ DOPRAVNÍ CESTY, STÁTNÍ ORGANIZACE" - VYDÁNÍ ČERVENEC 2018 **PODKLADNÍ PLECH P1 HLINÍK 240 X 240 ZHOTOVITEL VYPRACUJE VÝROBNÍ DOKUMENTACI K ODSOUHLASENÍ INVESTOREM PŘED ZAHÁJENÍM VÝROBY!**	–	1		1

KOMPLETNÍ DODÁVKA VČ. KOTEVNÍHO MATERIÁLU A MONTÁŽE.

POL.	POPIS	PODLAŽÍ 1.PP	PODLAŽÍ 1.NP	L P	CELK. KS
6AL 1J.27	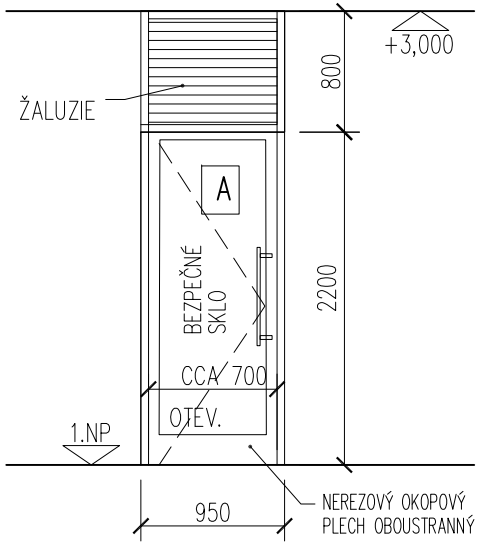 PROSKLENÁ HLINÍKOVÁ STĚNA S NADSVĚTLÍKEM, OSAZENY DO OTVORU CCA 950x3000MM, NAVAZUJÍCÍ NA STÁVAJÍCÍ PROSKLENOU STĚNU STÁVAJÍCÍCH VEŘEJNÝCH WC V ODBAVOVACÍ HALE DVEŘE VEL. CCA 900x2200 PRAVÉ, OTVÍRAVÉ DO WC Z VNITŘNÍ STRANY KLIKA Z VNĚJŠÍ STRANY SVISLÉ MADLO DL. 700MM DĚLENÍ PROSKLENÉ KCE BUDE UZPŮSOBENO STÁVAJÍCÍM NAVAZUJÍCÍM PROSKLENÝM KONSTRUKCÍM PROFILACE KONSTRUKČNÍCH AL PRVKŮ ROVNĚŽ DTTO STÁVAJÍCÍ HLINÍKOVÉ PROFILY URČENY K VÝROBĚ KONSTRUKCÍ NEVYŽADUJÍCÍCH TEPELNOU IZOLACI (DLE SOUHRNNÉ ÚVODNÍ SPECIFIKACE) JEDNÁ SE O VNITŘNÍ KCE BARVA RÁMŮ: OBOUSTRANNĚ RAL DLE STÁVAJÍCÍCH KCÍ ASI RAL 9006 ZASKLENÍ: DLE SCHÉMATU A DLE STÁVAJÍCÍCH KCÍ, MUSÍ SPLŇOVAT POŽADAVKY NA SKLO BEZPEČNÉ DANÝCH ROZMĚRŮ, PÍSKOVANÉ. SKLA BUDOU OPATŘENY BAREVNÝMI POLEPY DLE STÁVAJÍCÍCH DVEŘE OPATŘENY SAMOZAVÍRAČEM NAPOJENÍ NA EL ZÁMEK V SOUČINNOSTI ČÁSTÍ 650_SLP ZÁMEK DVEŘÍ DVEŘE NA ELEKTRO ZÁMEK PRO NAPOJENÍ NA MINCOVNÍK (SPECIFIKACE VIZ. V.Č. 129-7) NADSVĚTLÍK: BUDE Z POHLEDOVÉ STRANY HALY OPATŘEN LAMELAMI SHODNÝMI S PŮVODNÍ KCÍ. **CÍLOVÁ TABULE** TABULE JEDNOŘÁDKOVÁ, HLINÍKOVÁ KOTVENA NA DVEŘNÍ KŘÍDLO. PROVEDENÍ DLE "GRAFICKÉHO MANUÁLU JEDNOTNÉHO ORIENTAČNÍHO SYSTÉMU SPRÁVY ŽELEZNIČNÍ DOPRAVNÍ CESTY, STÁTNÍ ORGANIZACE" - VYDÁNÍ 01/2021 **TECHNICKÉ POŽADAVKY** PROVEDENÍ NOSNÝCH A NENOSNÝCH KONSTRUKCÍ DLE ČLÁNKU 4. AŽ 4.7 GRAFICKÉHO MANUÁLU JEDNOTNÉHO ORIENTAČNÍHO SYSTÉMU SPRÁVY ŽELEZNIČNÍ DOPRAVNÍ CESTY, STÁTNÍ ORGANIZACE" - VYDÁNÍ ČERVENEC 2018 **PODKLADNÍ PLECH P1 HLINÍK 240 X 240 ZHOTOVITEL VYPRACUJE VÝROBNÍ DOKUMENTACI K ODSOUHLASENÍ INVESTOREM PŘED ZAHÁJENÍM VÝROBY!**	–	1		1

KOMPLETNÍ DODÁVKA VČ. KOTEVNÍHO MATERIÁLU A MONTÁŽE.